GROOM GRE 600

WN057046-45-5-32
07/06

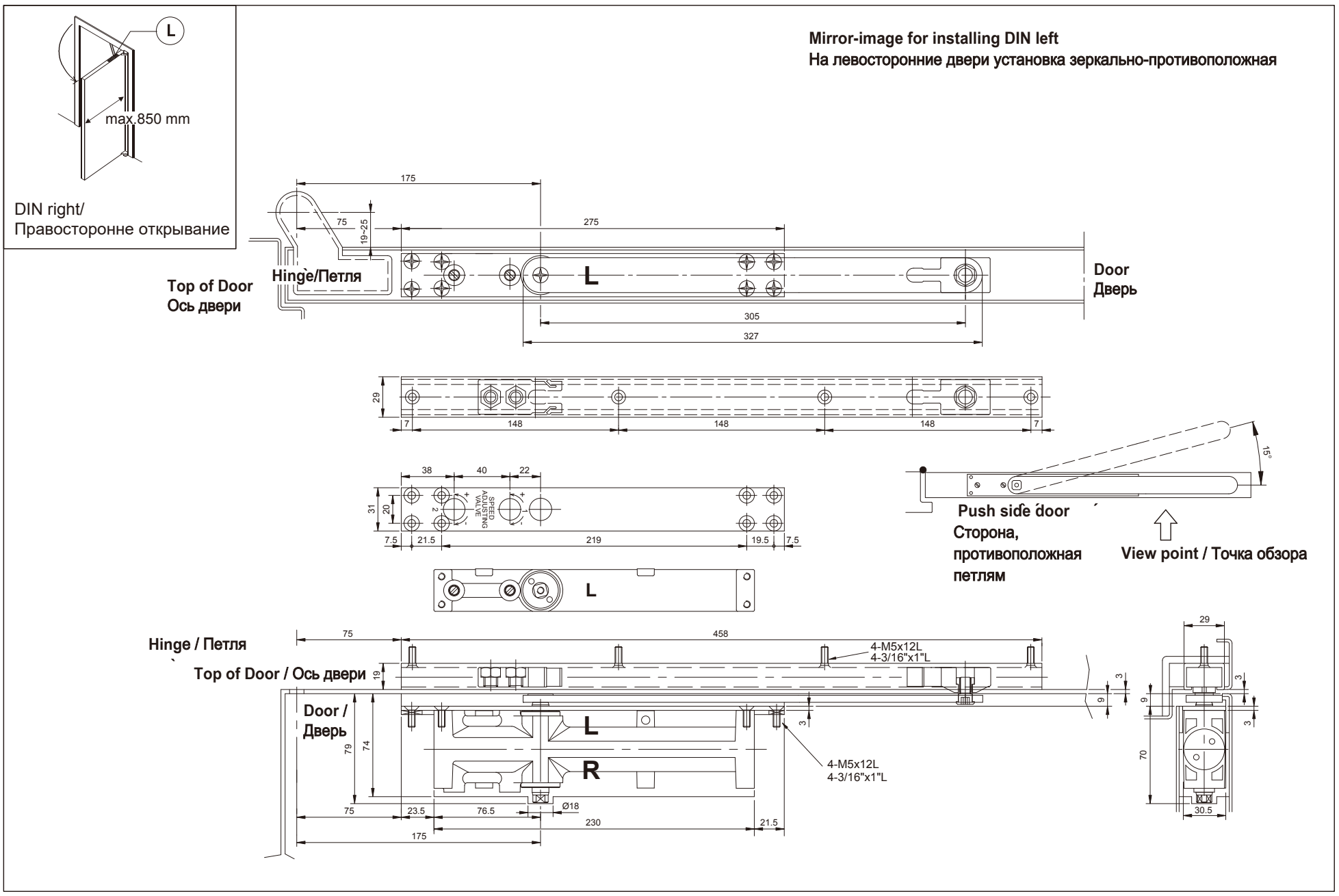

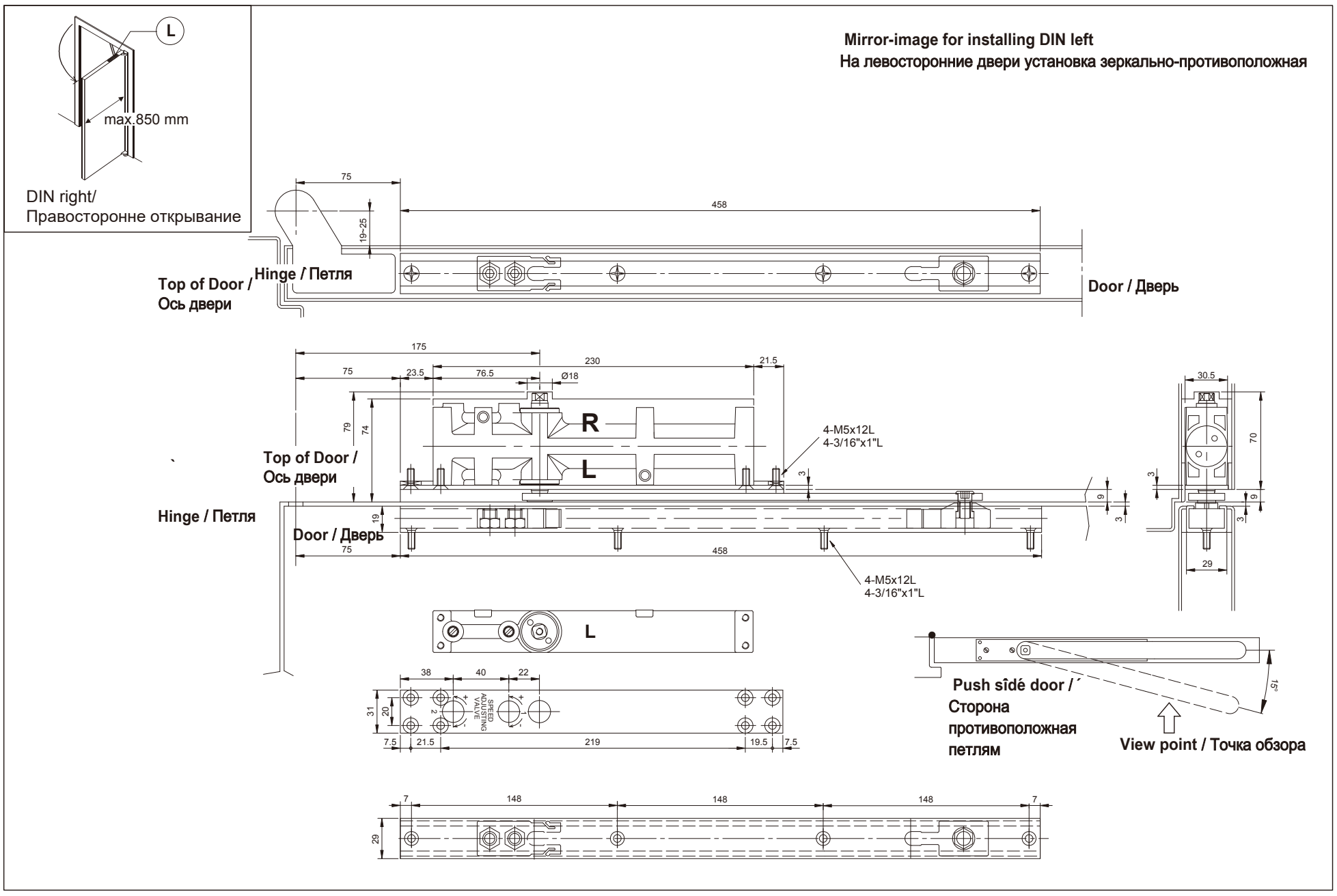

FERMETURES GROOM
Le Central 1 - BAT 430
La Courtine Mont d´Est
F-93194 Noisy Le Grand

Tél.: +33 (0) 1 55 85 13 60
Fax: +33 (0) 1 55 85 13 70
www.groom.fr

GROOM GRE 600

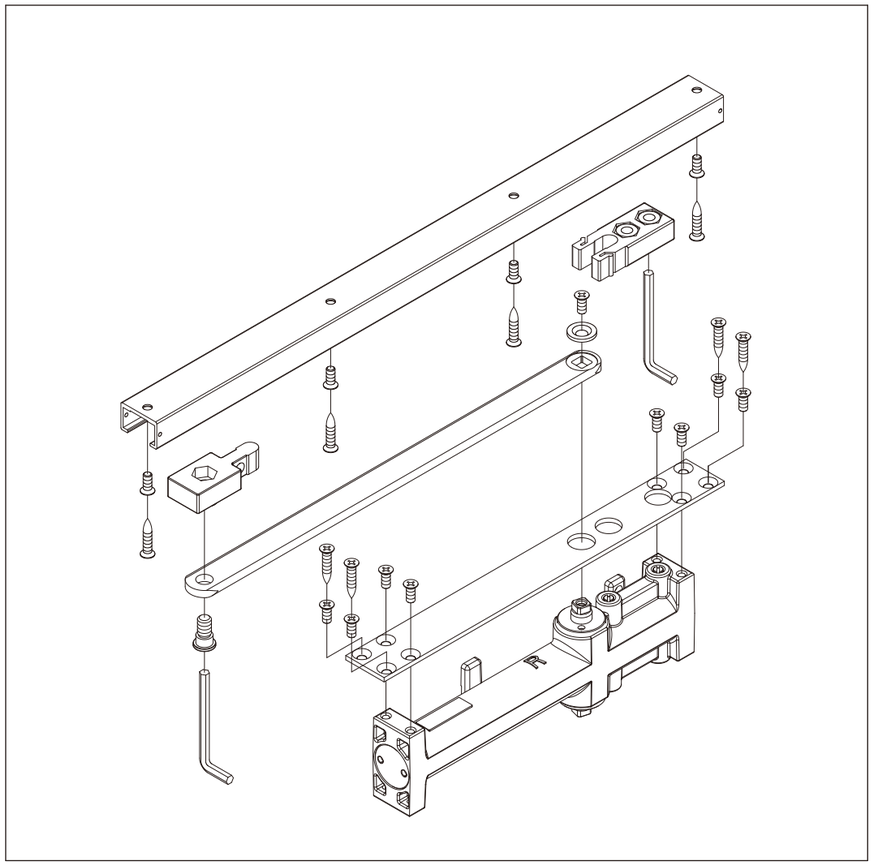

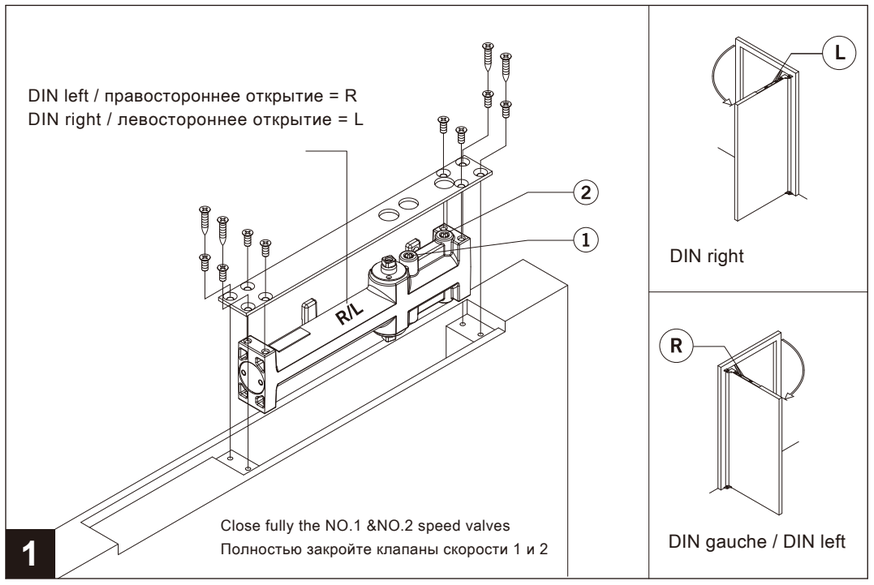

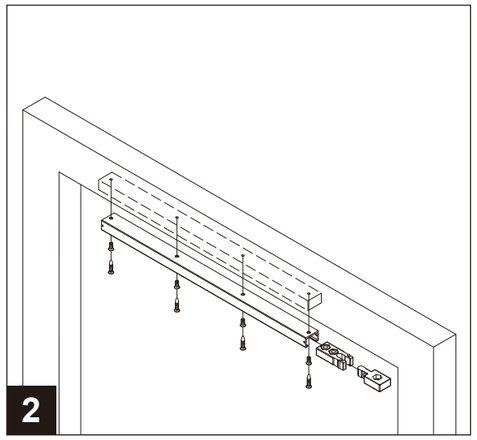

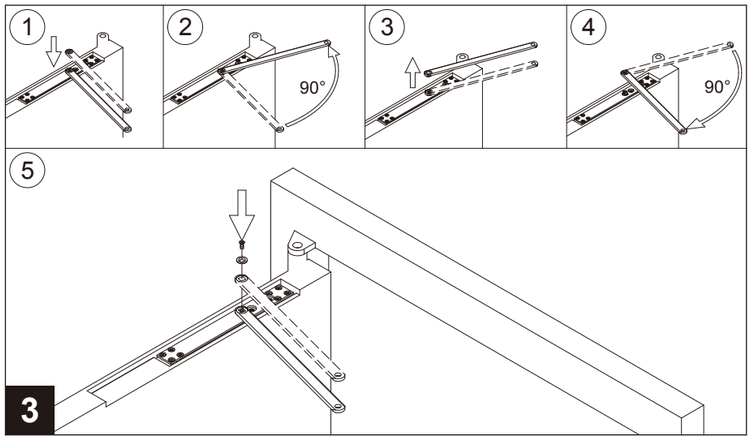

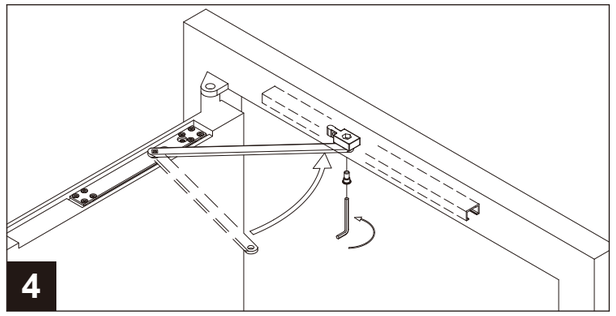

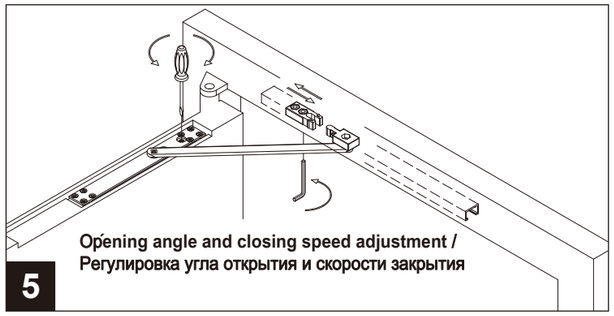

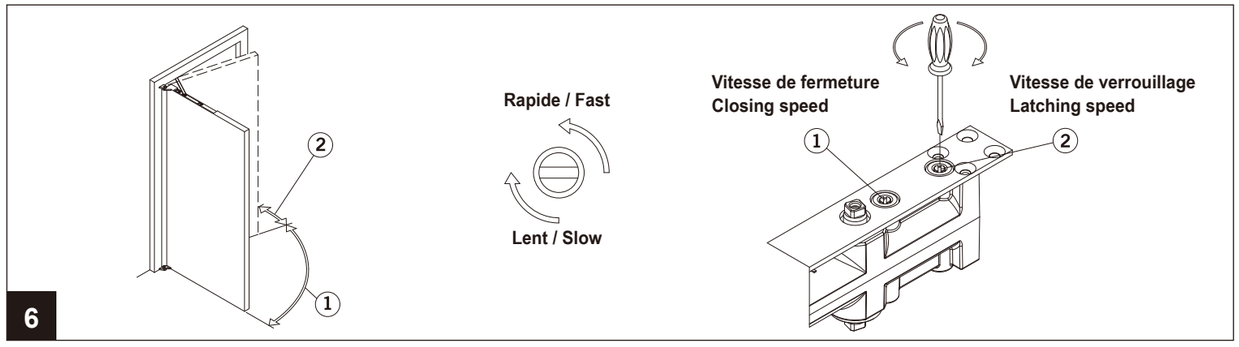

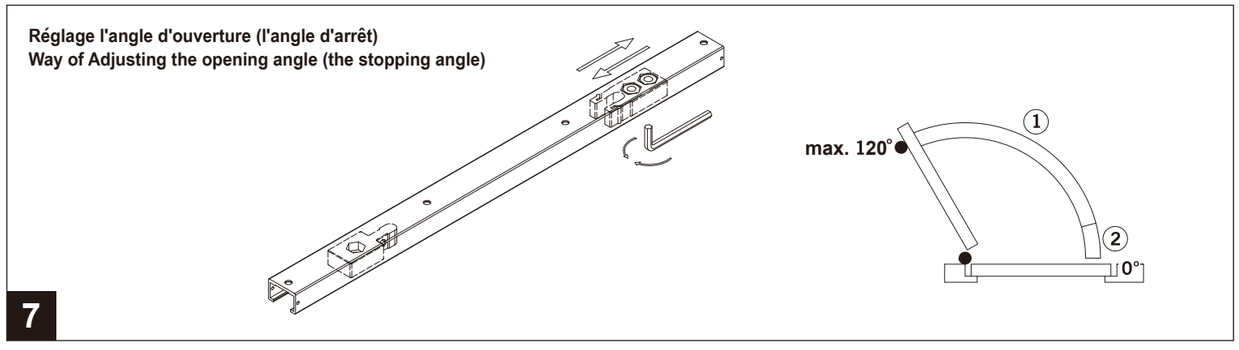

Änderungen vorbehalten
Subject to change without notice

FERMETURES GROOM
Le Central 1 - BAT 430
La Courtine Mont d´Est
F-93194 Noisy Le Grand

Tél.: +33 (0) 1 55 85 13 60
Fax: +33 (0) 1 55 85 13 70
www.groom.fr